Устройство местных проездов

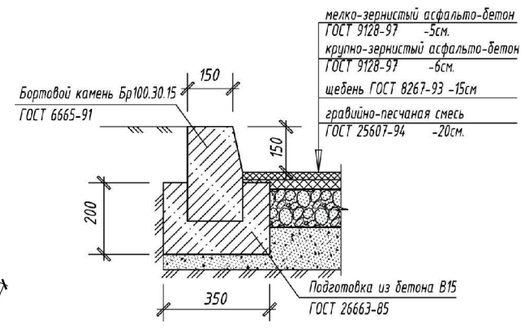

Устройство тротуаров

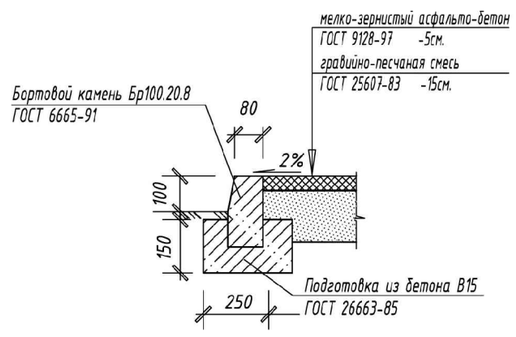

Устройство отмостки

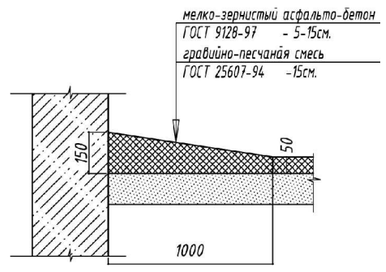

Условные обозначения

- (I) – Существующее здание, ул. Лесная 1;
- (II) – Существующее здание, ул. Лесная 2;
- (III) – Существующее здание, ул. Лесная 3;
- (IV) – Существующее здание, гараж;
- (V) – Проектируемая хоз. площадка;
- (VI) – Проектируемая детская площадка;
- (АС) – Кратковременная парковка;

Ведомость покрытий

Поз.	Условные обозначения	Наименование	Площадь покрытия, м²	Примечание
1		Покрытие местных проездов	3206,7	Асфальтобетон
2		Покрытие тротуаров	754,2	Асфальтобетон
3		Покрытие детской площадки	189,6	Резиновое
4		Покрытие хоз. площадки	167,7	Асфальтобетон
5		Отмостка	381,5	Асфальтобетон
		Газон существующий	3965,9	Многолетние травы
Строительно-дорожные изделия				
	ГОСТ 6665-91	Бортовой камень Бр 100.30.15	842,6 м.п	
	ГОСТ 6665-91	Бортовой камень Бр 100.20.8	883,8 м.п	

Примечание

Разбивочные работы по устройству инженерных коммуникаций , их подключение и прокладку выполнить по чертежам соответствующих разделов проекта .

При производстве работ вблизи действующих сетей соблюдать требования нормативных документов по обеспечению безопасности при производстве работ и сохранности существующих подземных коммуникаций .

Изм.	Кол.уч	Лист	№ док	Подпись	Дата	26/09-19-ГП		
						Республика Башкортостан, Уфимский р-н, д. Дубрава, ул. Лесная 1		
Разраб.		Старцев				План благоустройства территории	Стадия	Лист	Листов
Проверил		Старцев					П	1	1
Н.контр.		Старцев				Генплан, М1:500	Studio Gill Pro.		

Копировал Формат А2